Задняя бабка показана на рис. 205.
В прорези основания расположен корпус 1. Подъем и опускание корпуса осуществляются вращением зубчатого колеса 7, сцепленного с валиком-рейкой 6. Верхний конец этого валика-рейки соединен штифтом 5 с корпусом 1. После установки корпуса в требуемое положение его закрепляют в основании бабки и затягивают гайками болтов 4. Перемещение пиноли 3 осуществляется вращением маховичка 2, а закрепление ее - затягиванием гайки.
Шпиндельный валик (рис. 206) используется при дифференциальном делении, в шпинделе головки его закрепляют болтом 2. Коническая втулка 1 при этом перемещается вправо и разжимает нарезанный конец валика, расположенный в шпинделе.
В зависимости от размера и конструкции обрабатываемые заготовки могут быть установлены и закреплены в делительных головках одним из следующих способов:
в центрах делительной головки и задней бабки;
на оправке, установленной в центрах делительной головки и задней бабки;
на оправке, установленной в коническом гнезде шпинделя делительной головки;
в трехкулачковом патроне, навернутом на резьбовой конец шпинделя дели- тельной головки;
в цанговых патронах и др.

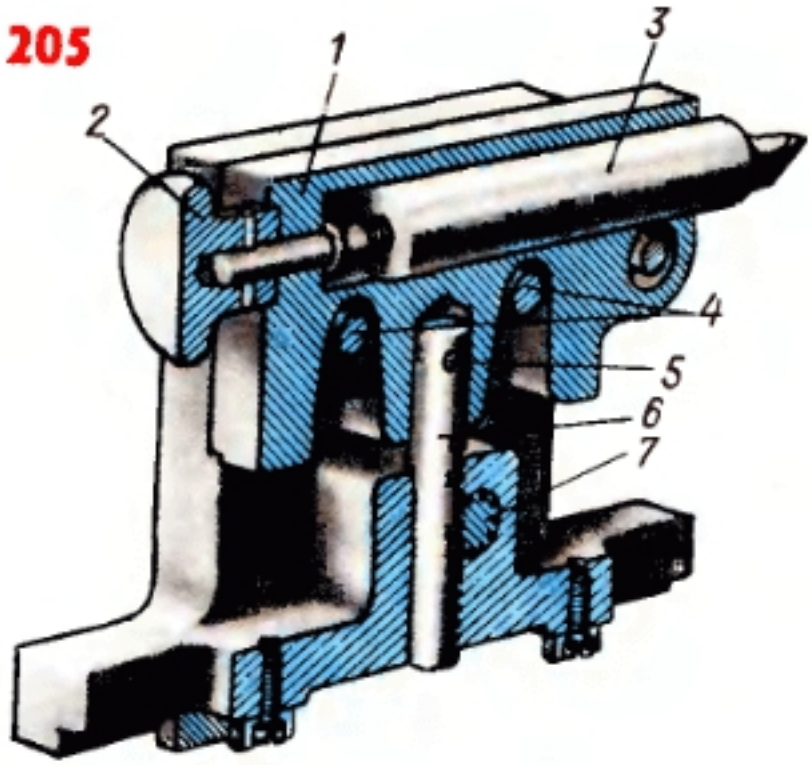

Задняя бабка делительных головок УДГ-D-250 и УДГ-D-320.

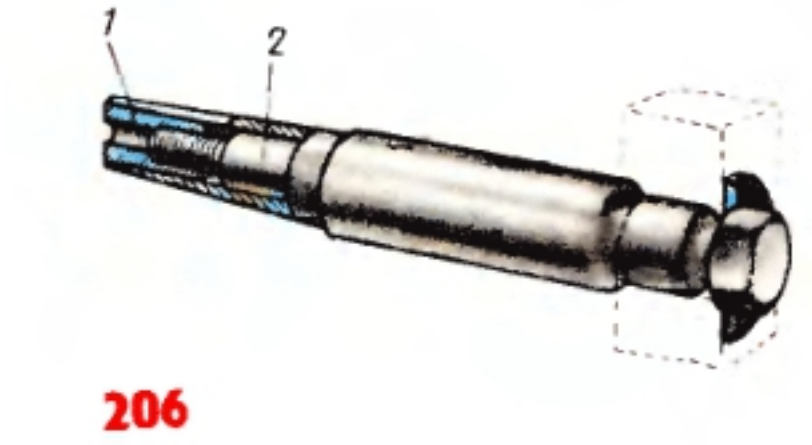

206

Шпиндельный валик

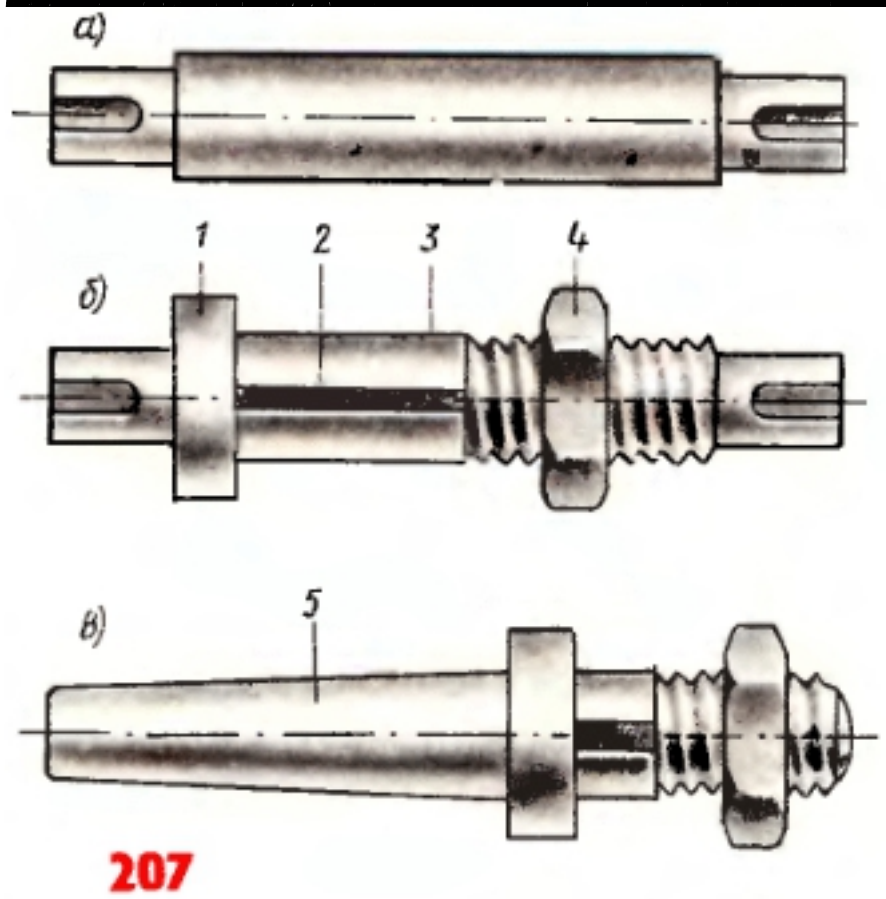

207

Оправки

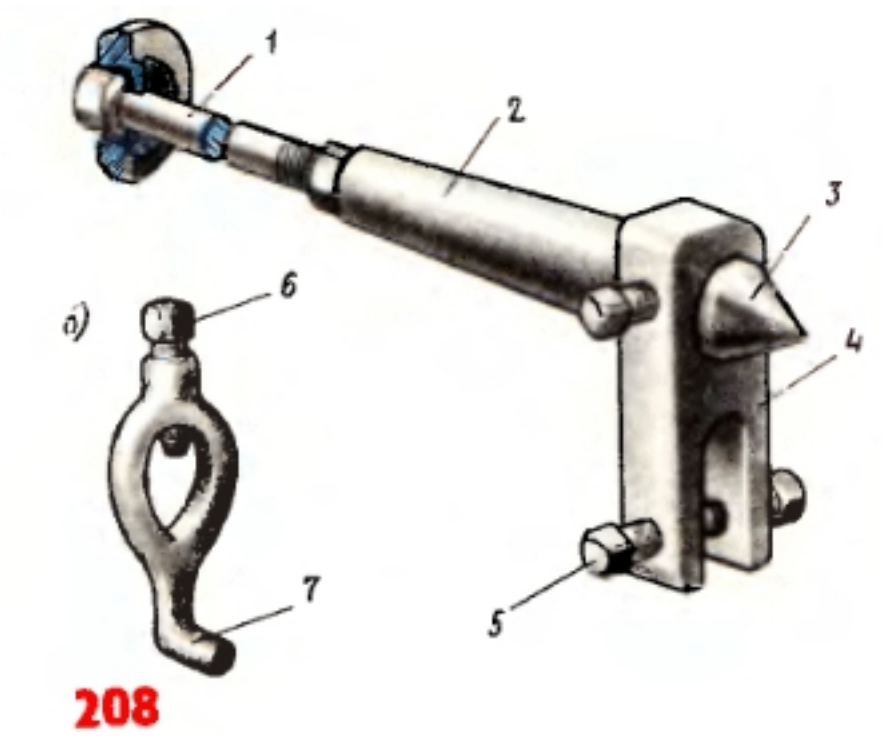

Принадлежности для закрепления заготовок

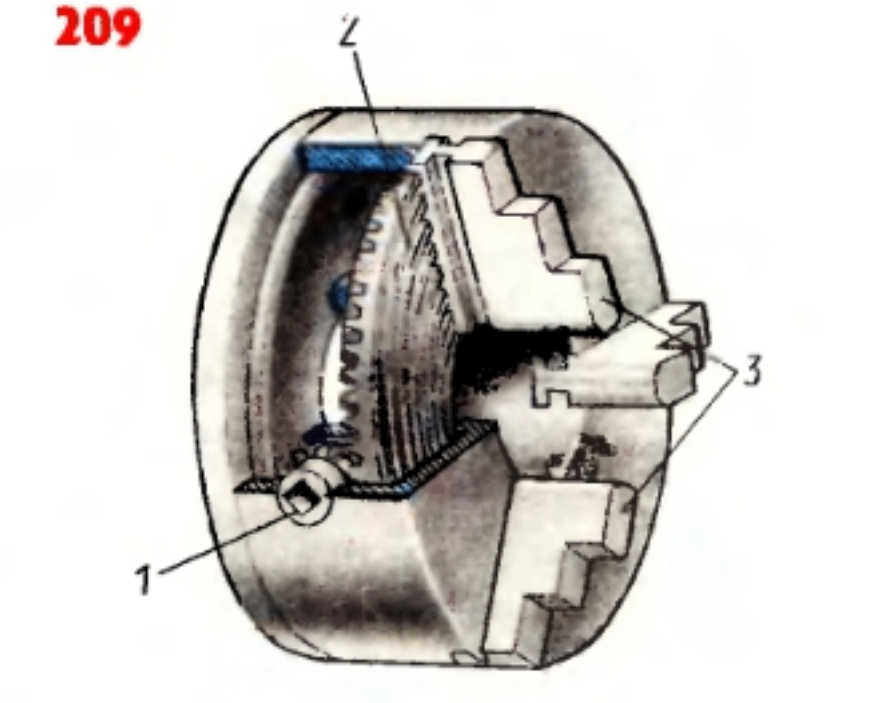

Трехкулачковый самоцентрирующий патрон

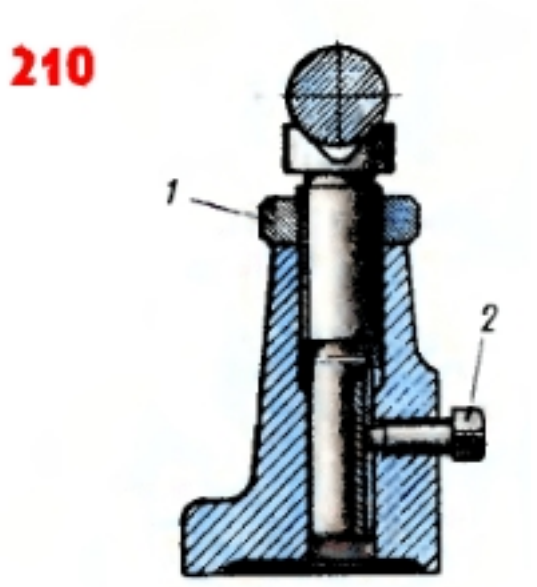

Люнет

[illegible] головке