Точение. Рассмотрим сначала толщину и ширину среза при точении, а затем толщину и ширину среза при фрезеровании. Толщина среза a и ширина среза b при точении (рис. 246) представляют собой не толщину и ширину уже срезанной стружки, а номинальные размеры до ее образования. Срезанная стружка после ее отделения (деформирования) будет по толщине больше толщины среза (поперечная усадка).
Толщина среза a - расстояние между двумя последовательными положениями главной режущей кромки резца (за один оборот заготовки). Ширина среза b - длина контакта режущих кромок инструмента с обрабатываемой заготовкой.
Из прямоугольного треугольника BEC следует, что a=Ssinφ.
Рассматривая треугольник DKC. можно установить, что
b = 1/sinφ
Площадь поперечного сечения среза ABCD будет F=ab=t * S.

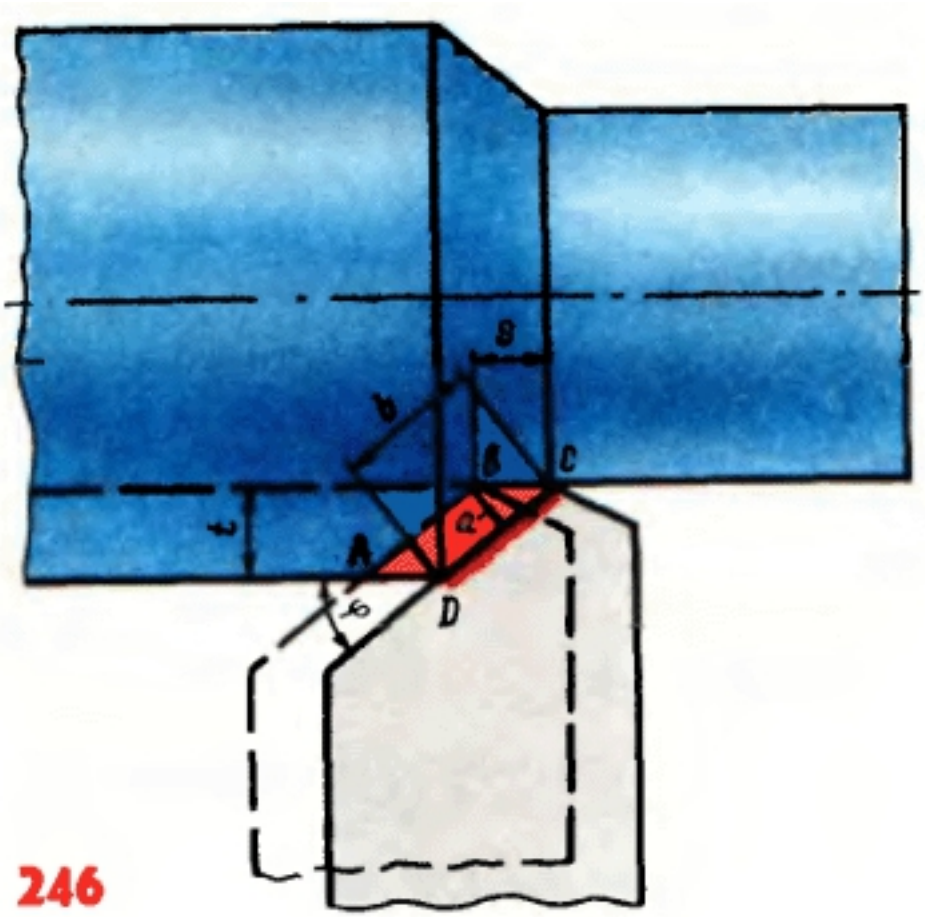

Элементы срезаемого слоя при точении

Элементы срезаемого слоя

Добавил(а) Administrator
01.04.12 12:36 -

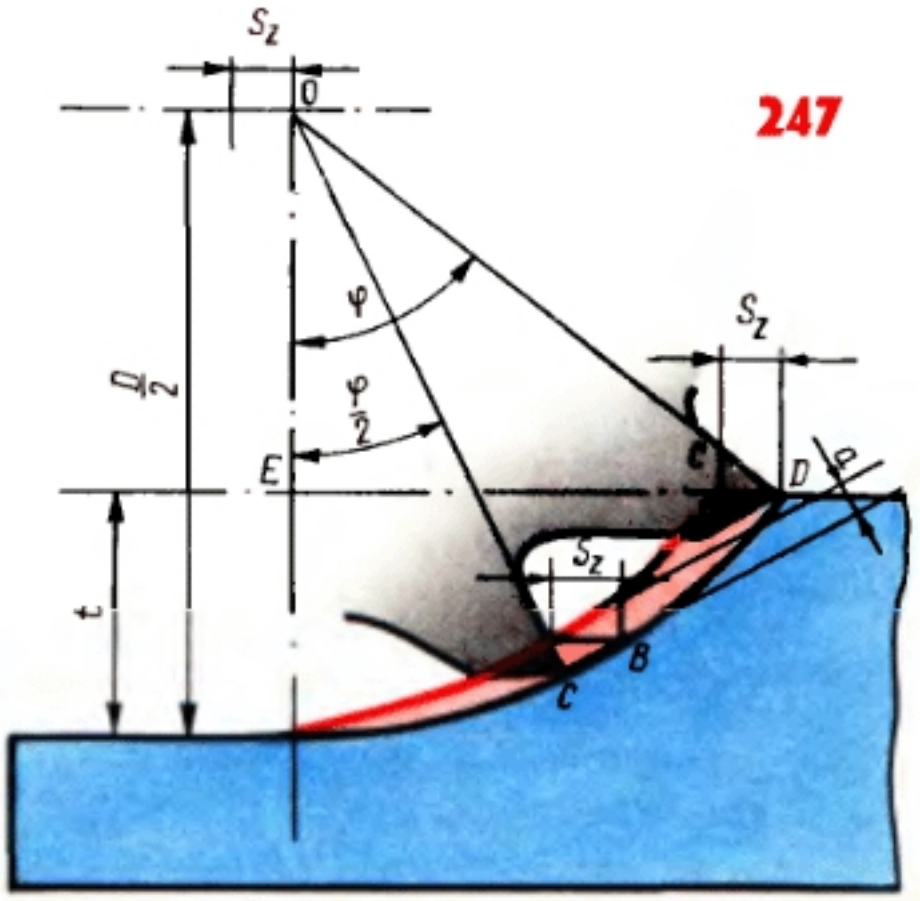

Элементы срезаемого слоя при фрезеровании цилиндрической прямозубой фрезой

[redacted]

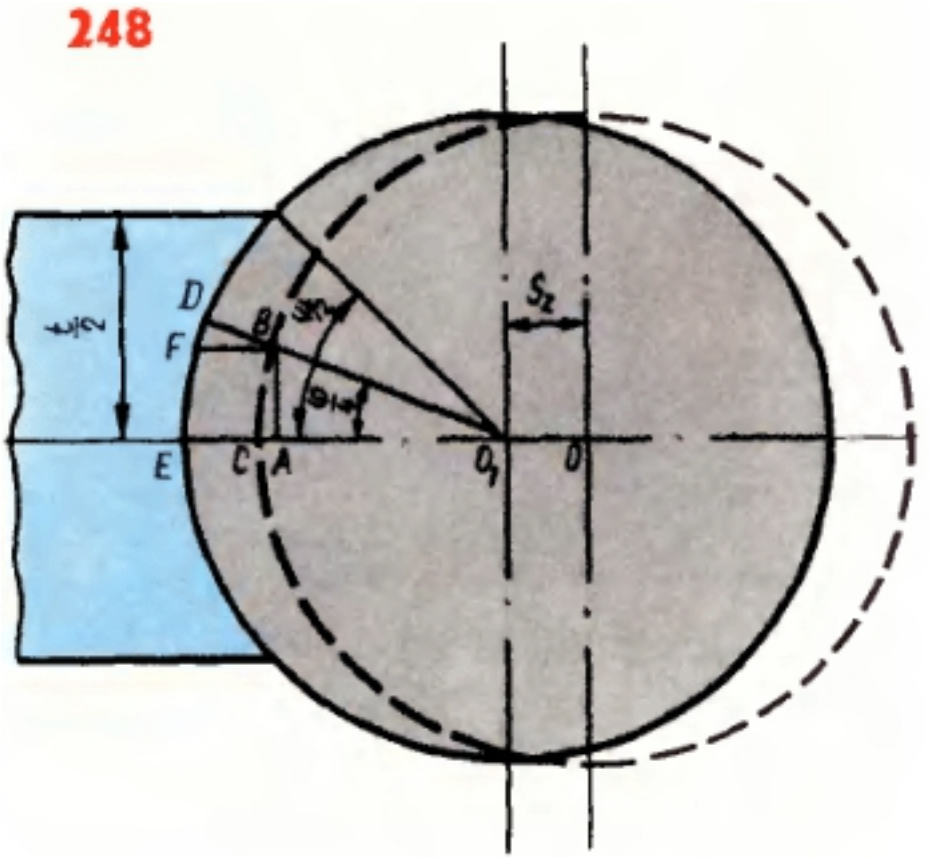

Элементы срезаемого слоя при торцовом фрезеровании

[illegible] (рис. 248) [illegible] что [illegible] и, [illegible] зависимость средней толщины среза от подачи на зуб для [illegible] среза:

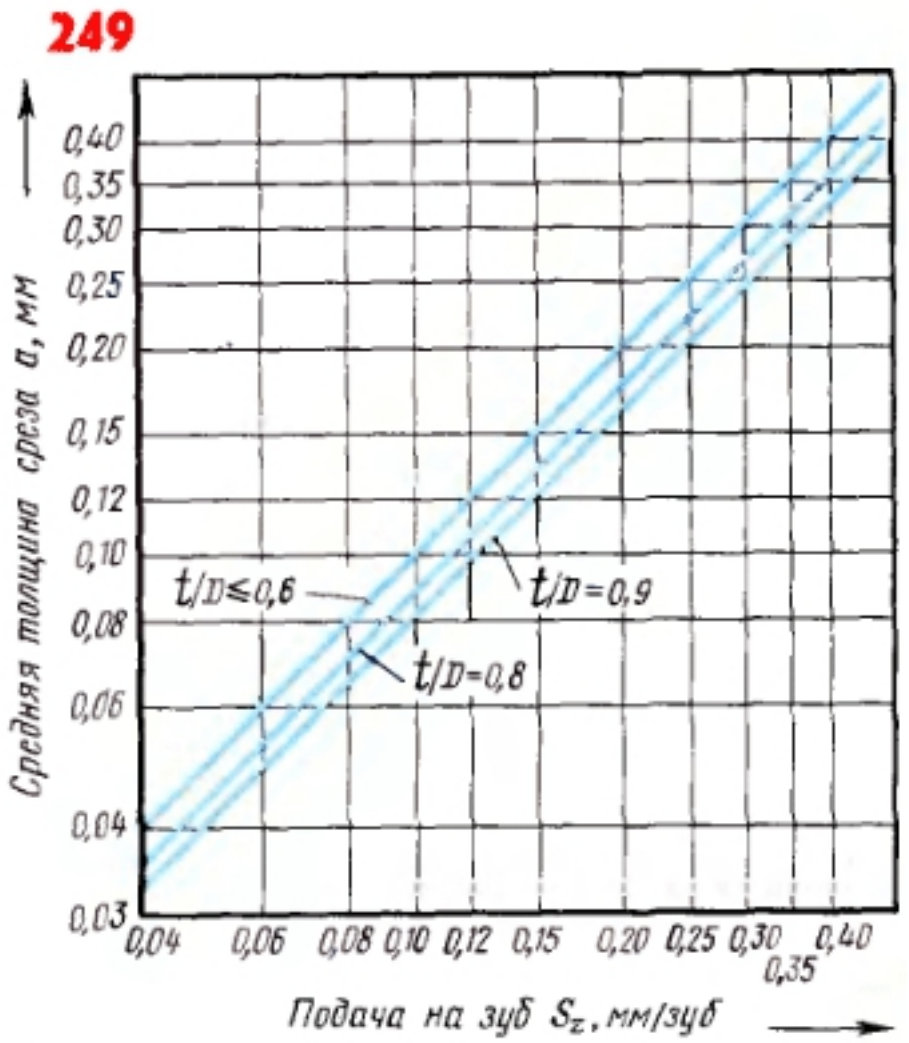

Зависимость толщины среза от подачи на зуб

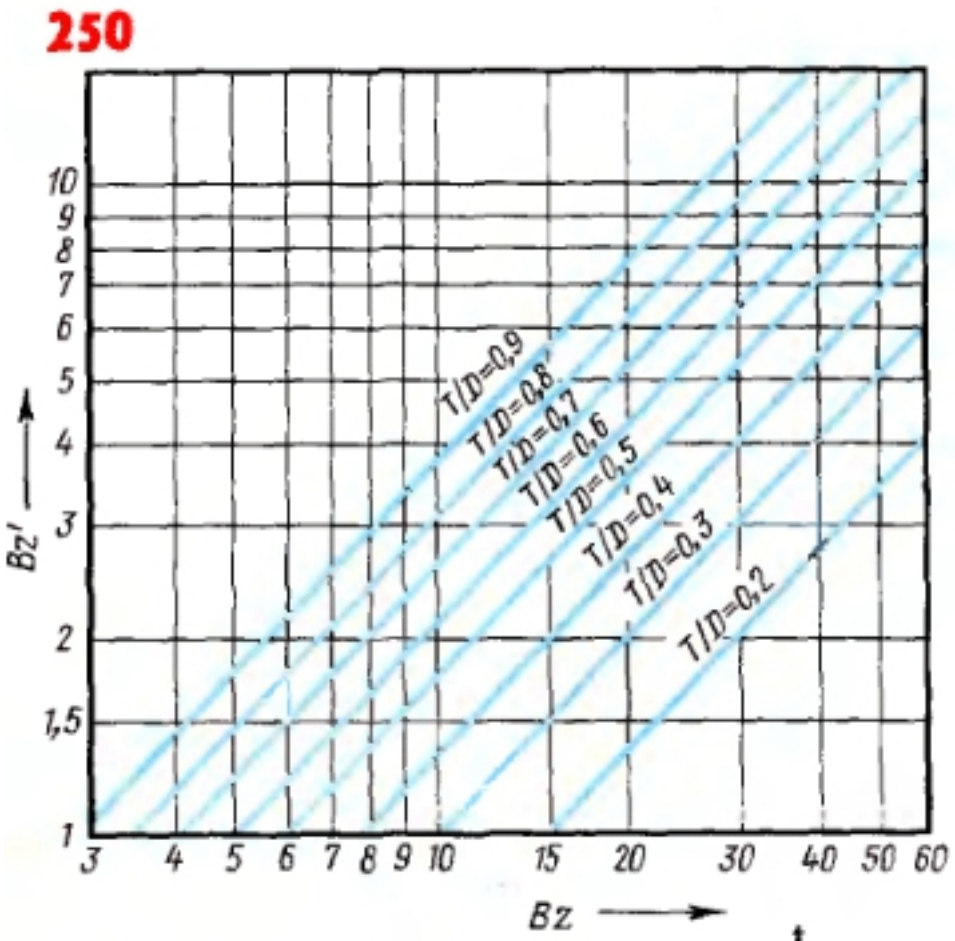

Зависимость ширины среза Bz′ от $\frac{t}{D}$

[illegible]