Комплексный метод сокращения штучного времени

Добавил(а) Administrator
19.12.11 18:51 -

Токари-новаторы сокращают штучное время путем уменьшения основного, вспомогательного и подготовительно-заключительного времени. Такое сокращение штучного времени получило название комплексного метода.
Применение комплексного метода часто приводит к изменению части или всего технологического процесса обработки. Примером является изменение порядка обработки детали по способу, предложенному токарем Л. Быковым. На рис. 372, а показаны существовавшие установка и закрепление детали, а на рис. 372, б - установка и закрепление той же детали по методу токаря Быкова.

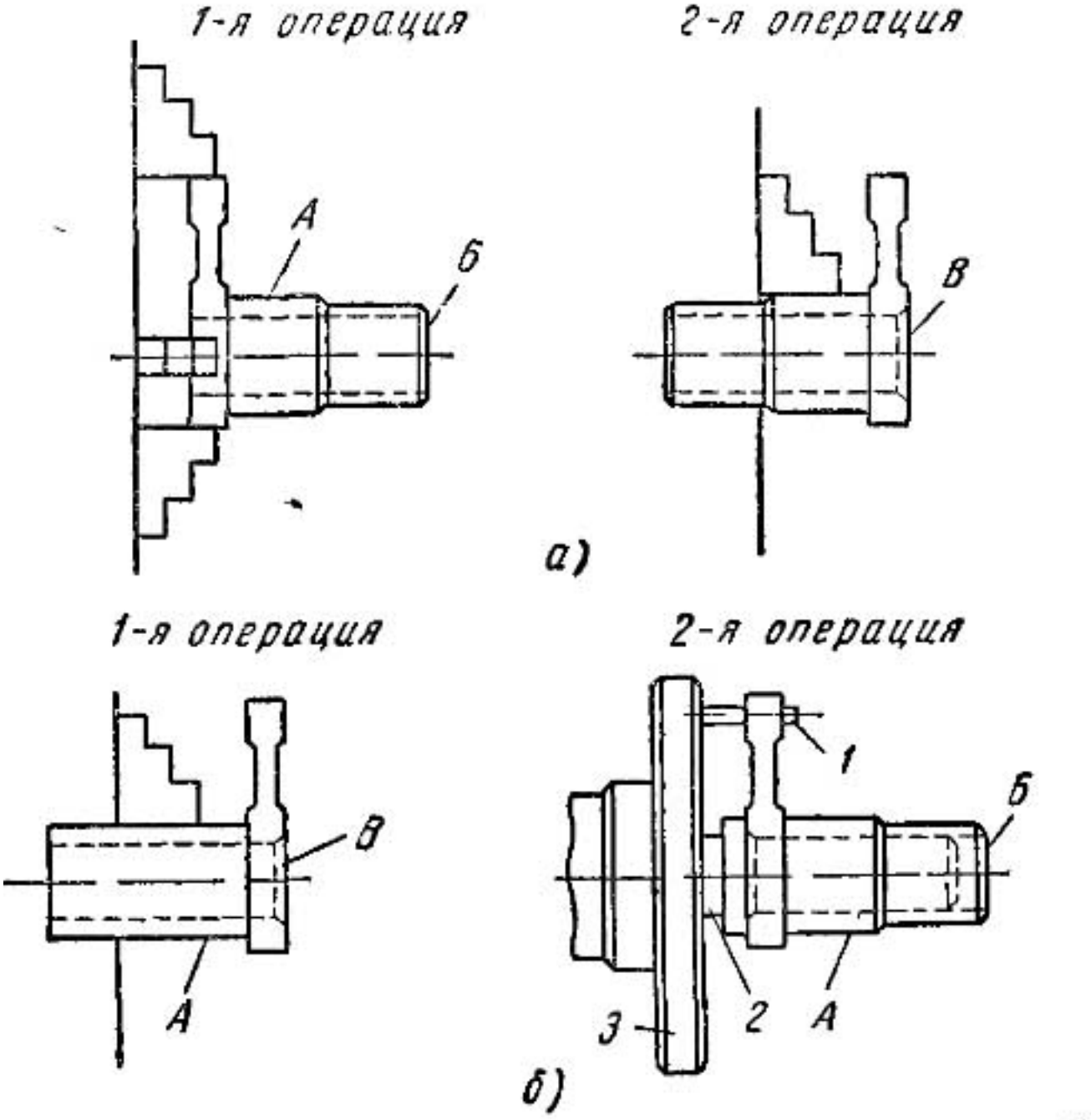

Рис 372 Установка и закрепление детали:
а — до предложения П. Быкова, *б* — после предложения П. Быкова